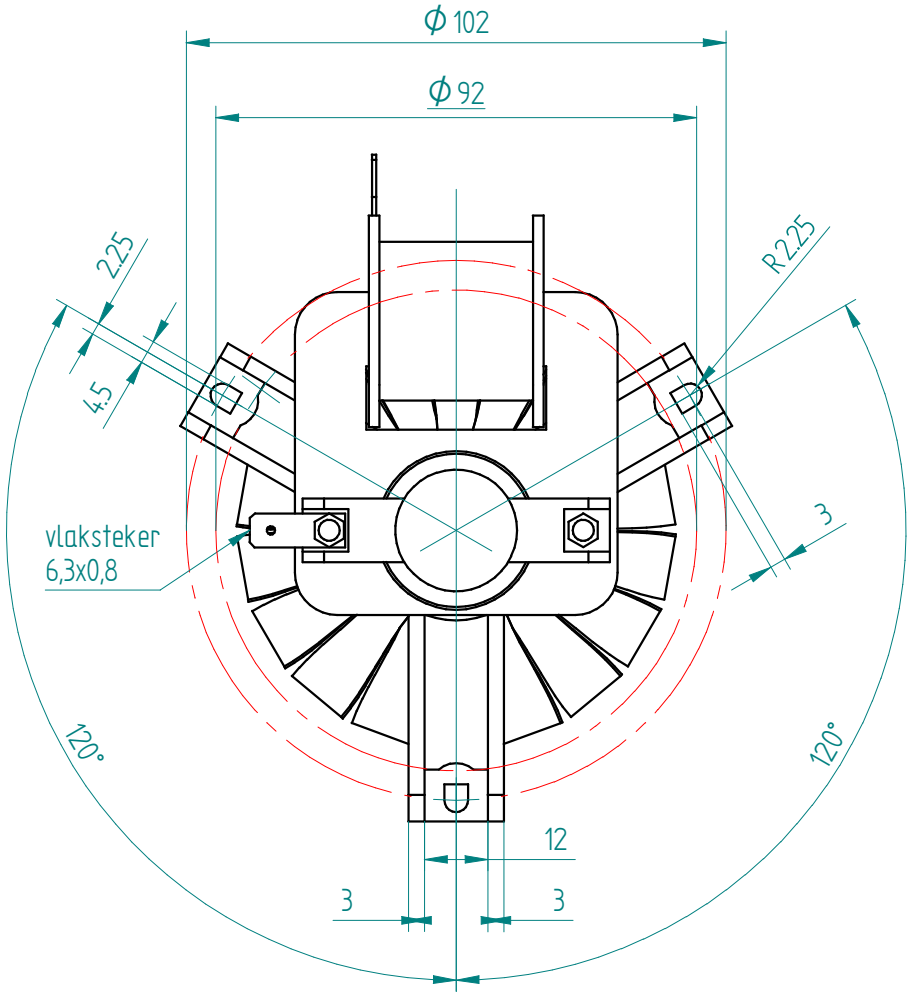


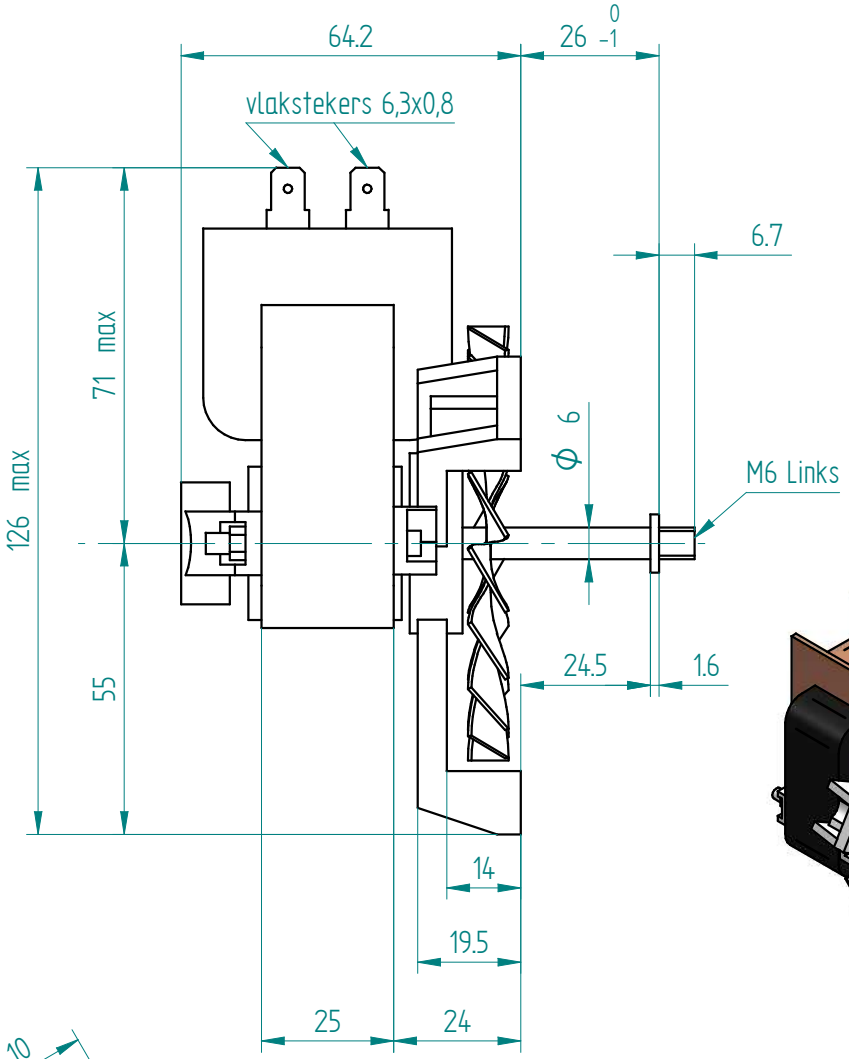


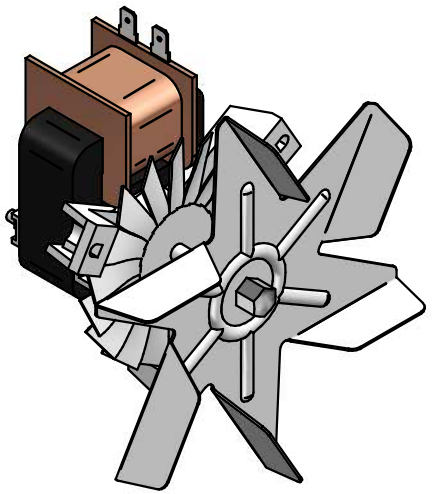

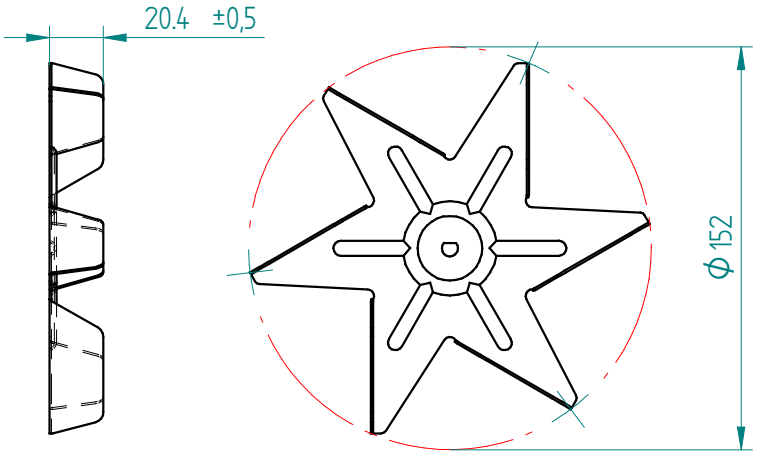


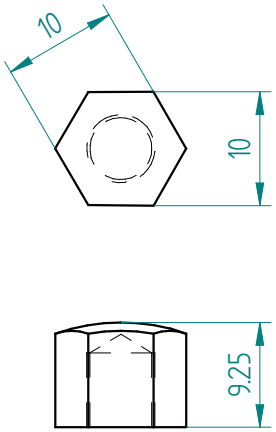


| | | | |
|---|---|---|---|
| Tek.Nr: 95.7225 | Rev: a | Eenh: mm | Proj. |
| Art.Nr: 95.7225 | Getekend door: mr | Datum: 17-01-05 | |
| Omschrijving: | Controle door: lw | Datum: 17-01-05 | |
| Ventilatormotor 230V-nieuw model (1998) | | | |
| Bijzonderheden: | | | |
| Materiaal: | | | |
| IR nr: | | | |
| VR nr: | | | |

MOBILE CONTAINING